Del Morino srl , v.Caroni di Sotto 19,
I-52033 Caprese Michelangelo AR Italy
Ph: +39-575-791059 Fax: +39-575-791210
E.mail: export@del-morino.it
http://www.del-morino.it

MANUEL D'EMPLOI ET ENTRETIEN

FRAISE TYPE HOLIDAY

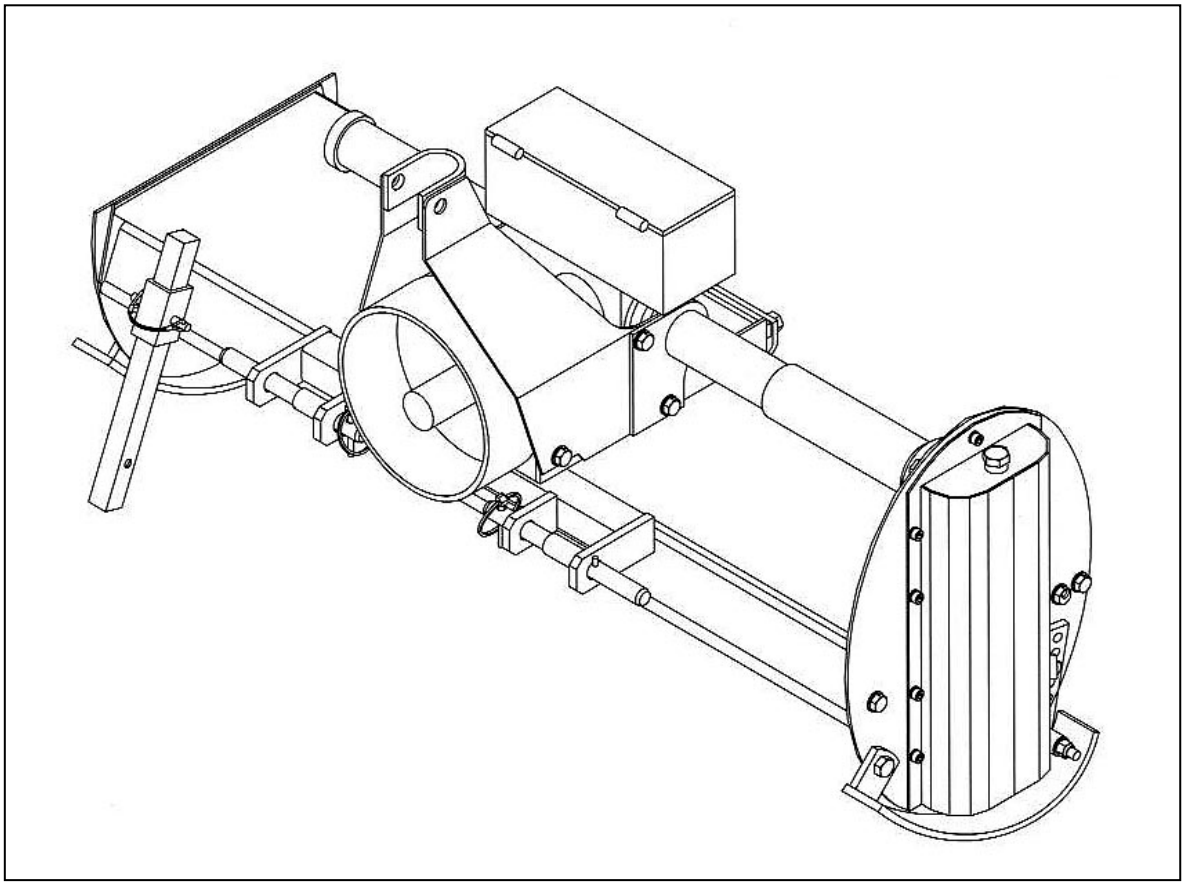

PREFACE

Ce manuel fait partie de la machine.

Il doit toujours accompagner la machine pour la consultation la plus rapide.Tous les annexes citées dans le manuel font parties intégrantes du manuel.

But du manuel

Ce manuel donne toutes les informations nécessaires pour l'utilisation correcte et pour travailler en sécurité. L'utilisateur doit lire avec attention ce manuel avant d'utiliser la machine.

Responsabilité de l'utilisateur

L'utilisateur est responsable pour tout accident ou dommage causés par une mauvaise utilisation de la machine.

Assistance dans l'utilisation du manuel

Explications: contacter le revendeur. Approvisionnement de nouvelles copies du manuel: si le manuel a été égaré ou s'il est détérioré ou si l'on a besoin d'une copie du manuel dans une langue étrangère, l'utilisateur doit s'adresser à le revendeur ou le fabricant.

Attention aux signaux d' avertissement

<Danger>: quand Vous voyez ce signal : situation dangerèuse imminente ou possibilité de mort ou de gravès lésions.

<Warning>: quand Vous voyez ce signal : situation dangerèuse potentielle ou possibilité de mort ou de lésions. Moins grave que l'autre.

<Caution> : quand Vous voyez ce signal : situation dangerèuse potentielle ou la possibilité de moyennes ou petites lésions.

<Important>: quand Vous voyez ce signal, les instructions doivent être suivies éxactement pour éviter des dommages à la machine, au proces ou à l'environnement.

<Note>: quand Vous voyez ce signal voir les informations supplementaires.

DESCRIPTION

CHAMP D'EMPLOI

La machine, avec la grande gamme de types, exerce toutes les opérations reconductibles à la rototranslation d'utensiles en différents milieux de travail (agricole en plein champs, vignes, vergers, jardins, parcs) en tous les types de terrain de chaque composition (sableux, argilleux) et consistance (friable, dur) à différentes profondeurs.
L'utilisation d'un concept technique constructif adressé à la recherche de performances extraordinaires, en garantie de longue durée, amélieure et perfectionne le rapport puissance-consommation du tracteur, par l'élasticité di châssis, la forme des utensiles et beaucoup de solutions originales.

PERFORMANCES

La machine est appliquée au tracteur par un attelage trois points qui fournit le mouvement translateur et un cardan connexé à la prise de force qui fournit le mouvement rotatoire à l'arbre porte-houes.
La largeur de travail est fixe et déterminée par le choix du type de machine.
La profondeur de travail est réglable, le maximum de profondeur est établie par le choix de la machine.
La zone de travail peut être fixe et centrée par rapport à l'axe du tracteur, ou réglable : centrée, ou déplacée à droite en fonction de la version de la machine.
Le déflecteur arrière, non seulement protège du lancement de pierres et autres corps, mais a la fonction d'émiettement des mottes, plus accentué quand le déflecteur même est plus fermé.

LIMITES DE PERFORMANCES

- Vitesse maximum d'avancement : 5 Km. / h.
- Vitesses supérieures à celle indiquée, peuvent compromettre l'integrité de la machine la qualité du travail et la sécurité de l'opérateur.
- Puissance maximum applicable à la boîte de transmission: de 9 à 26 Kw ± 5% à 540 tours / min. selon les types.
- Puissances supérieures à celle indiquée peuvent endommager irremediablement la boîte de transmission, surtout si on effectue un travail dur.
- Profondeur maximum de travail: de 150 mm.

EQUIPEMENT STANDARD

- **Cardan normal.**

VARIANTES & ACCESSOIRES

- **Cardan boulon.**
- **Cardan friction.**
- **Cardan roue libre.**
- **Protection frontal.**
- **Protections lateral (seulement pour Holiday R).**

NOTES TECHNIQUES

CARACTERISTIQUES PAR MODELE

Modèle	Type	Puissance		Largeur de travail		Poids		Profondeur de travail		Largeur total		N° happes		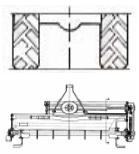	
		HP	KW	cm.	inch	Kg.	lbs.	cm.	inch	cm.	inch	n° bride	n° house	cm.	inch
Holiday R	85	12-22	9-16	85	34	130	288	15	6	97	38	4	16	20	8
	105	12-22	9-16	105	42	140	308	15	6	117	47	5	20	25	10
	125	15-35	11-26	125	50	150	330	15	6	137	55	6	24	30	12
	145	15-35	11-26	145	58	160	352	15	6	157	62	7	28	35	14
Holiday L	85	12-22	9-16	85	34	95	210	15	6	97	38	4	16	20	8
	105	12-22	9-16	105	42	105	232	15	6	117	47	5	20	25	10
	125	15-35	11-26	125	50	115	255	15	6	137	55	6	24	30	12

SPECIAL SPECIFICATIONS

HOLIDAY – R :

- **Casse de renvoi angulaire en fonte**
- **Chaine de transmission ASA 80**

HOLIDAY – L :

- **Casse de renvoi angulaire en aluminium**
- **Chaine de transmission ASA 60**

INFORMATIONS POUR LA SECURITE

PRESCRIPTIONS GENERALES

- Travailler seulement au jour.
- La machine ne doit pas être utilisée en proximité d'autres personnes, en particulier enfants et animaux.
- Porter des pantalons longs et des chaussures robustes.
- Les protections sont partie integrante de la machine: travailler toujours avec les protections.
- Attention au fond du terrain: il ne doit pas y avoir pierres, bâtons, fils de fer, etc…..
- Attention à l'utilisation en pente, proceder en direction du maximum de pente et jamais en sans oblique.
- Avant de quitter la poste de conduite, arreter le moteur et débrancher la transmission moteur-arbre.
- Contrôler tout de suite la machine si elle a touché des corps étrangers.
- Contrôler tout de suite la machine en cas de vibrations trop fortes.
- Changer tout de suite les pièces déféctueuses.

RESTRICTIONS POUR LA SECURITE'

Il est interdit l'utilisation de la machine aux enfants et aux personnes qui ne connaissent pas ces instructions.
Des prescriptions locales peuvent limiter l'utilisation de la machine en fonction de l'âge.

SIGNAUX DE SECURITE' SUR LA MACHINE

Dans cette section, nous reproduisons et expliquons les signaux de sécurité placés sur la machine.

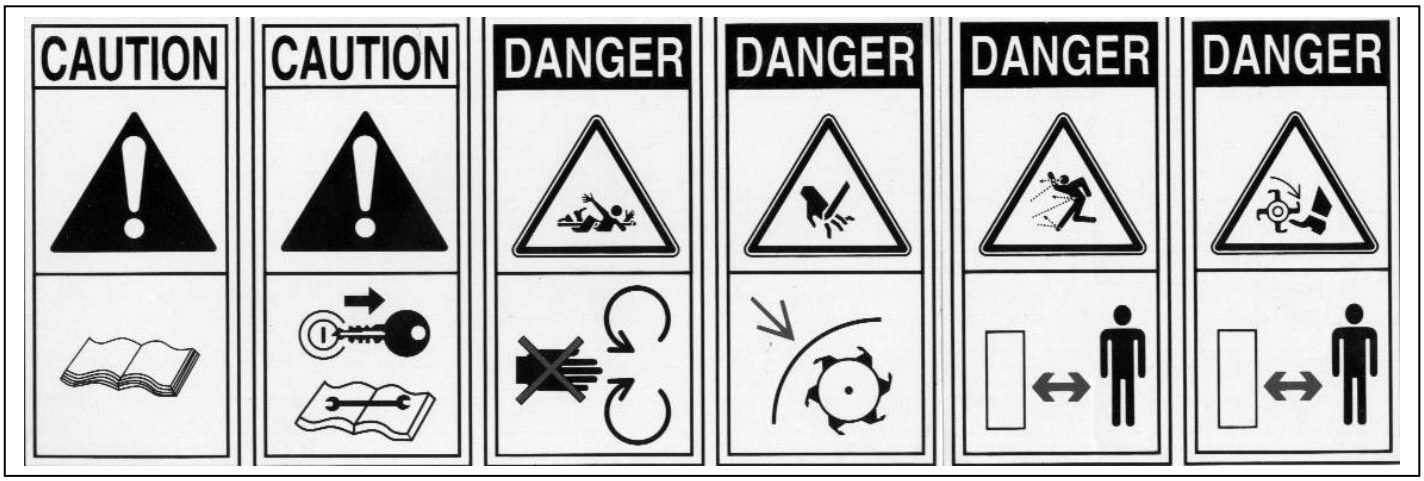

1 2 3 4 5 6

1. Lire le manuel de l'opérateur.
2. Débrancher la clé du quadre commande du tracteur avant d'effectuer entretiens ou réparations.
3. Se tenir à distance, possible jet d'objects.
4. Se tenir à distance des couteaux.
5. Ne pas enlever les protections.
6. Se tenir à distance de l'arbre cardan.

Les signaux de sécurité sur la machine doivent rester bien visibles

En cas de endommagement, les étiquettes des signaux doivent être remplacées.
En cas de remplacement de parts de la machine contenants les signaux de sécurité, ceux ci doivent être rétablis.

Fourniture de nouvelles étiquettes

Pour avoir de nouvelles étiquettes de signaux, avec les instructions pour l'application contacter le revendeur.

INSTRUCTIONS POUR L'EMPLOI

AVANT LE TRAVAIL

a) Régler la profondeur de travail en opérant comme suit:

1. Dévisser l'écrou "B" et enlever la relative vis de sa place.
2. Régler la profondeur de travail en déplaçant le patin "A" vers le haut pour la diminuer et vers le bas pour la augmenter.
3. Réplacer la vis et serrer l'écrou "B".
4. Répéter les mêmes opérations sur l'autre côté de la machine, faisant bien attention à régler les deux patins de la même façon.

b) Régler la zone de travail sur l'axe du tracteur en opérant comme suit:

1. Déserrer la plaque de blocage, dévissant d'un tour les deux ecrous "C".
2. Deplacer le reducteur jusqu'à obtenie la position de travail desiree.
3. Serrer les ecrous "G".

c) Régler la position du déflecteur arrière opérant comme suit:

1. Enlever l'éxtremité libre de la chaîne "D" d'arrêt de sa place.
2. Régler la position du déflecteur "E", remettre la chaîne à sa place.

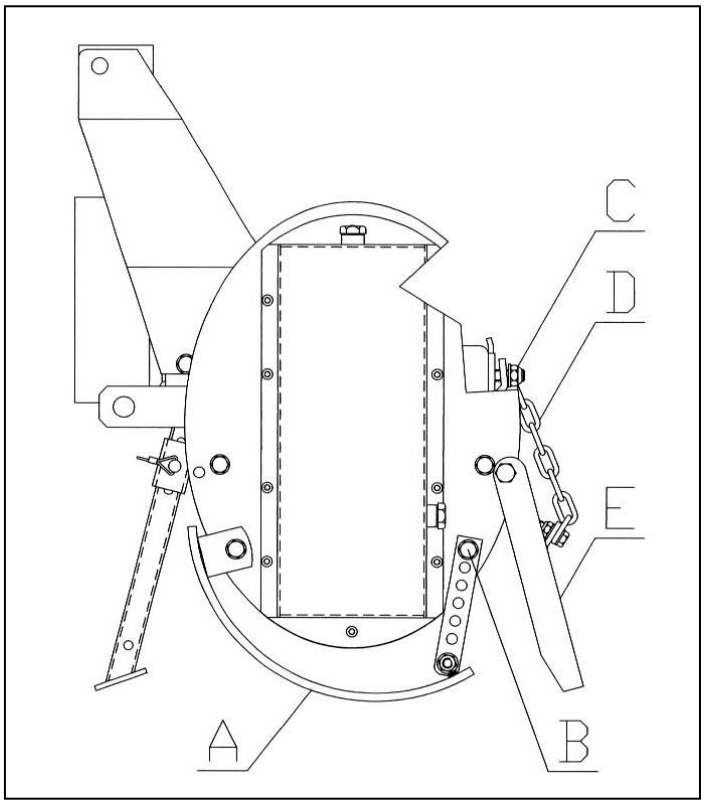

d) Accrocher la machine au tracteur en opérant comme suit:

1. Enlever les pivots des deux points d'attelage inferieurs de la machine après avoir enlevé les goupilles à ressort.
2. Introduire les bras de soulevement du tracteur dans les points d'attelage inferieurs de la machine, remettre les pivots et bloquer avec les goupilles à ressort.
3. Joindre par le tirant, le troisième point d'attelage du tracteur au troisième point de la machine (sommet du triangle d'attelage), remettre le pivot et bloquer avec la goupille à ressort.

e) Avec la machine soulevée, se porter sur la place de travail.

f) Joindre la prise de force du tracteur au cardan de la machine.

g) Verifier que la chaînedu cardan soit fixée pour empêcher la rotation du fourreau de protection du cardan.

POUR COMMENCER LE TRAVAIL

a) S'assurer qu'il n'y ai aucune personne pour 20 m. autour de la machine.

b) Baisser la machine jusqu'à faire toucher les happes au sol.

c) Brancher la prise de force et réjoindre graduellement le régime de rotation prevu.

d) Baisser completement la machine et commencer le travail.

A' LA FIN DU TRAVAIL

a) Arrêter le tracteur.

b) Soulever la machine jusqu'à faire sortir les houes du sol.

c) Débrancher la prise de force.

d) Débrancher le cardan de la prise de force du tracteur.

e) Soulever completement la machine.

INSTRUCTIONS POUR L'ENTRETIEN

Sur le schema "A" sont indiquées les entretiens avec les relatives échéances, à effectuer sur la machine.
Le non respect des échéances programmées compromet le bon fonctionnement de la machine et annulle la garantie.

FICHE "A" ENTRETIEN PROGRAMMEE

	PREMIER DEPART	APRES 10 H.	CHAQUE 30 H.	CHAQUE 500 H.	FIN SAISON	DEBUT TRAVAIL	FIN TRAVAIL
MACHINE	Graissage		Graissage		Nettoyage Graissage		Nettoyage
RENVOI ANGULAIRE	Niveau huile	Change huile	Niveau huile	Change huile			
BOITE DE TRANSMISSION	Niveau huile	Change huile	Niveau huile	Change huile			
VIS		Serrage	Serrage				
HOUES			Contrôle		Contrôle	Contrôle	Contrôle

1. GRAISSAGE

Aux échéances prévues par le schema “A” graisser le point “C” .
Le point de graissage est équipé de graisseur type hydraulique forme A UNI 7663.
Pour le graissage utiliser exclusivement LITHIUM type NLGI 2.

2. NIVEAU HUILE – CHANGE HUILE DANS LE RENVOI ANGULAIRE

Aux échéances prévues par le schema “A” verifier le niveau ou changer l’huile dans le renvoi angulaire.
Pour le remplissage utiliser exclusivement huile SAE 90 EP.
Capacité renvoi angulaire : 1 L.

a) Pour verifier le niveau d’huile du renvoi d’angle, proceder comme suit:

1. Avec la machine en plan, dévisser le bouchon “B” et verifier que l’huile effleure le bord inferieur du trou.
2. Si le niveau est juste révisser à fond le bouchon “B”.
3. Si le niveau est insuffisant dévisser le bouchon “A” et remplir.
4. Niveau rejoint révisser à fond le bouchon “A” et “B”.

b) Pour changer l’huile du renvoi d’angle, proceder comme suit:

1. Dévisser le bouchon “A” et “B”.
2. Extraire l’huile utilise du le bouchon “B” avec sa pompe.
3. Introduire le nouveau huile par le bouchon “A”.
4. Niveau rejoint, quand l’huile afflaute le bord inferieur du trou “B” révisser à fond le bouchon “A” et “B”.

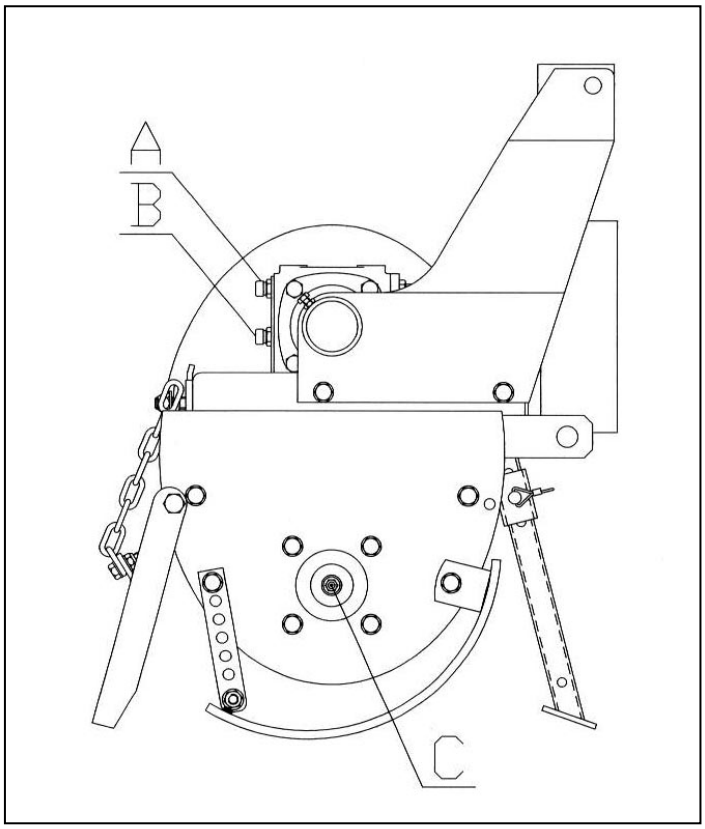

3. NIVEAU HUILE – CHANGE HUILE DANS LA BOITE DE TRANSMISSION

Aux échéances prévues par le schema “A” verifier le niveau ou changer l’huile dans la boite de transmission.
Pour le remplissage utiliser exclusivement huile SAE 90 EP.
Capacité boite de transmission : 2 L.

a) Pour verifier le niveau d’huile dans la boite de transmission, proceder comme suit:

1. Avec la machine en plan, dévisser le bouchon “B” et verifier que l’huile effleure le bord inferieur du trou.
2. Si le niveau est juste révisser à fond le bouchon “B”.
3. Si le niveau est insuffisant dévisser le bouchon “A” et remplir.
4. Niveau rejoint révisser à fond le bouchon “A” et “B”.

b) Pour change l’huile dans la boite de transmission, proceder comme suit:

1. Dévisser les bouchons “A” et “B”.
2. Tourner la machine de 90° dans le sens indiqué par la flèche et faire sortir dans le special récipient tout l’huile.
3. Reporter la machine en plan.
4. Introduire l’huile du buochon “A”.
5. Niveau rejoint, quand l’huile afflaute le bord inferieur du trou “B” révisser à fond les bouchons “A” et “B”.

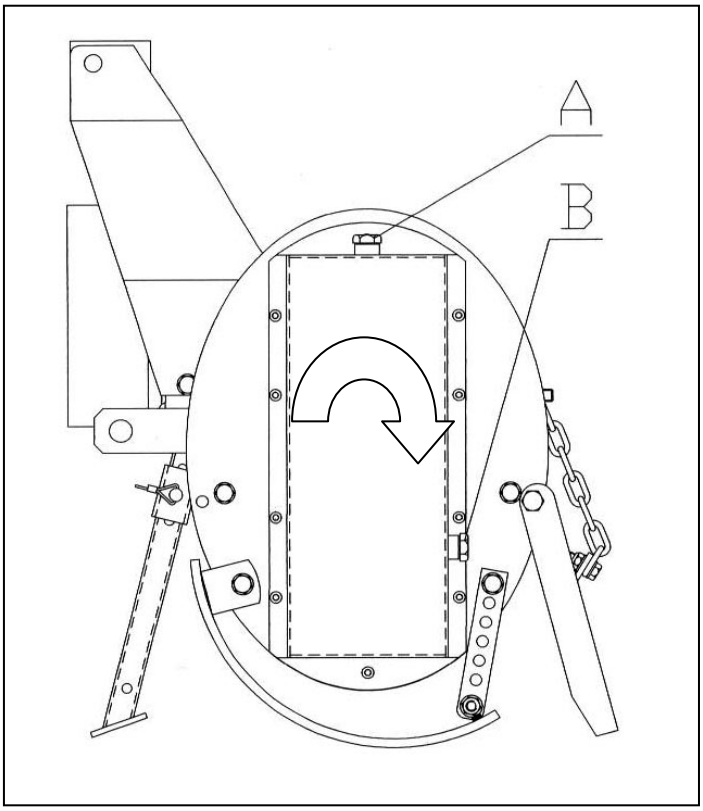

4. REMPLACEMENT DES HOUES

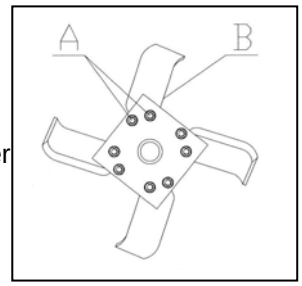

a) Pour remplacer les houes, proceder comme suit:

1. Dévisser les deux écroux “A” qui bloquent les vis de fixation de la houe à remplacer
2. Enlever les deux vis des troux et extraire la houe “B”.
3. Placer la nouvelle houe en utilisant les vis neuves fournies avec la machine.
4. Bloquer avec la clé pneumatique les écroux “A”.
5. Répéter ces opérations pour toutes les houes à changer.

ATTENTION : sur chaque bride sont montee 2 ou 3 houes droites et 2 ou 3 houes gauches.

5. REMPLACEMENT CHAÎNE DE TRANSMISSION

a) Pour remplacer la chaîne, proceder comme suit:

1. Vider le carter de l’huile en executant les premières trois opérations du point “b)” chapitre “3”.
2. Enlever le carter dévissant les 12 vis de fixation.
3. En écartant le tendeur de chaîne “C”, enlever la chaîne “B” après avoir extrait la maille de jonction “A”.
4. Monter la chaîne neuve en s’assurant de bien placer le ressort de sécurité de la maille de jonction.
5. Remonter le carter en utilisant le nouveau joint fournit avec la chaîne.
6. Mettre le nouveau huile dans le carter en effectuant les dernières deux opérations du point “b)” de chapitre “3”.

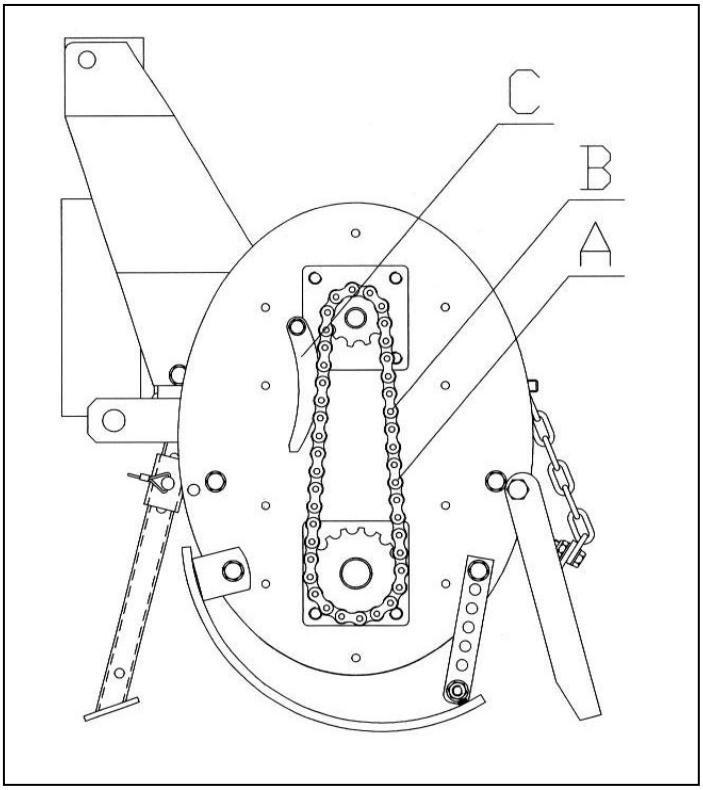

MAUVAIS FONCTIONNEMENTS

MAUVAIS FONCTIONNEMENTS	CAUSES ET REMEDES
Profondeur de travail insuffisante	-Reduire la vitesse d'avancement -Houes non aiguisées ou endommagées **-**Augmenter le réglage des patins
Houes qui n'entrent pas **Fraise qui rebond sur le terrain et vibre**	**-**Houes usées ou cassées -Contrôler l'exact montage des houes **-**Corps étrangers bloqués entre les houes -Reduire la vitesse d'avancement -Terrain trop aride et dur
Engargement du rotor	**-**Terrain trop humide -Reduire la profondeur de travail -Augmenter le nombre de tours du rotor
Excessif remiettement du terrain	**-**Augmenter la vitesse -Lever le capot arrière -Reduire le nombre de tours du rotor
Insuffisant emiettement du terrain	**-**Reduire la vitesse **-**Baisser le capot arrière -Augmenter le nombre de tours du rotor

TRANSPORT

Les desplacements de la machine, portée par le tracteur, hors du travail, doivent être arrêter et transmission débranchée.
<Important>: garder une vitesse moderée. Eviter les fortes vibrations.
<Note>: sur route, respecter le Code Routier local. Exhiber sur les éxtrémités arrières les panneaux de segnalation. Respecter les eventuelles dispositions locales.
<Opérations>: bloquer les barres du élévateur avec les chaînes et tendeurs parallèles. Cette opération évite que les barres se déplacent latéralement.

DEPOT

Maintenir la machine en depots secs et sans poussière.

INFORMATIONS SUR LA DEMOLITION

A la fin de la vie operative de la machine, elle est mise en ferraille; cette opération est effectuée seulement par des démoulisseurs autorisés. Suivre les règles locales. S'adresser aux authoritées compétentes pour apprendre la procédure à suivre. Les constituants principales de la machine sont: materiaux de fer, caoutchouc, peinture, etc….

GARANTIE

La machine est couverte de garantie du constructeur pour 24 mois.
La garantie déchoir quand :

a) si l'entretien n'a pas été correctement effectué

b) si l'utilisation ne correspond pas à la destination de la machine

c) si la machine a été transformée ou modifiée sans accord du constructeur

FICHE DE TRAVAIL ET D’ENTR

Dans cette fiche chaque utilisateur devrait enregistrer les moments de la vie de la machine (soit de travail, soit d’entretien), pour attester l’état.

DATE	H. DE TRAVAIL	ENTRETIEN	NOTE	UTILISATEUR

PIECES ET ACCESSOIRES

TRANSMISSION HOLIDAY R 2005

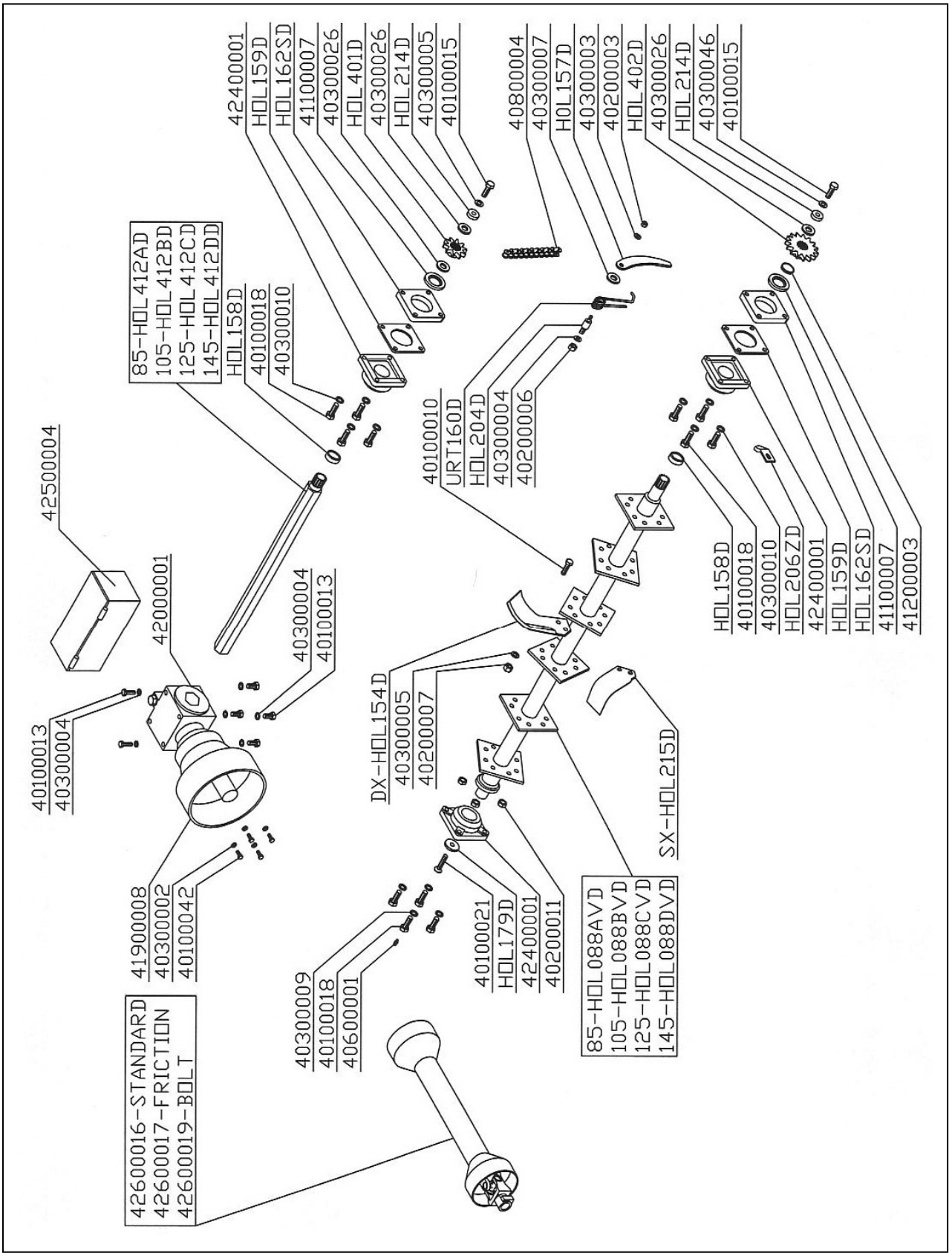

TRANSMISSION HOLIDAY L / L 2006

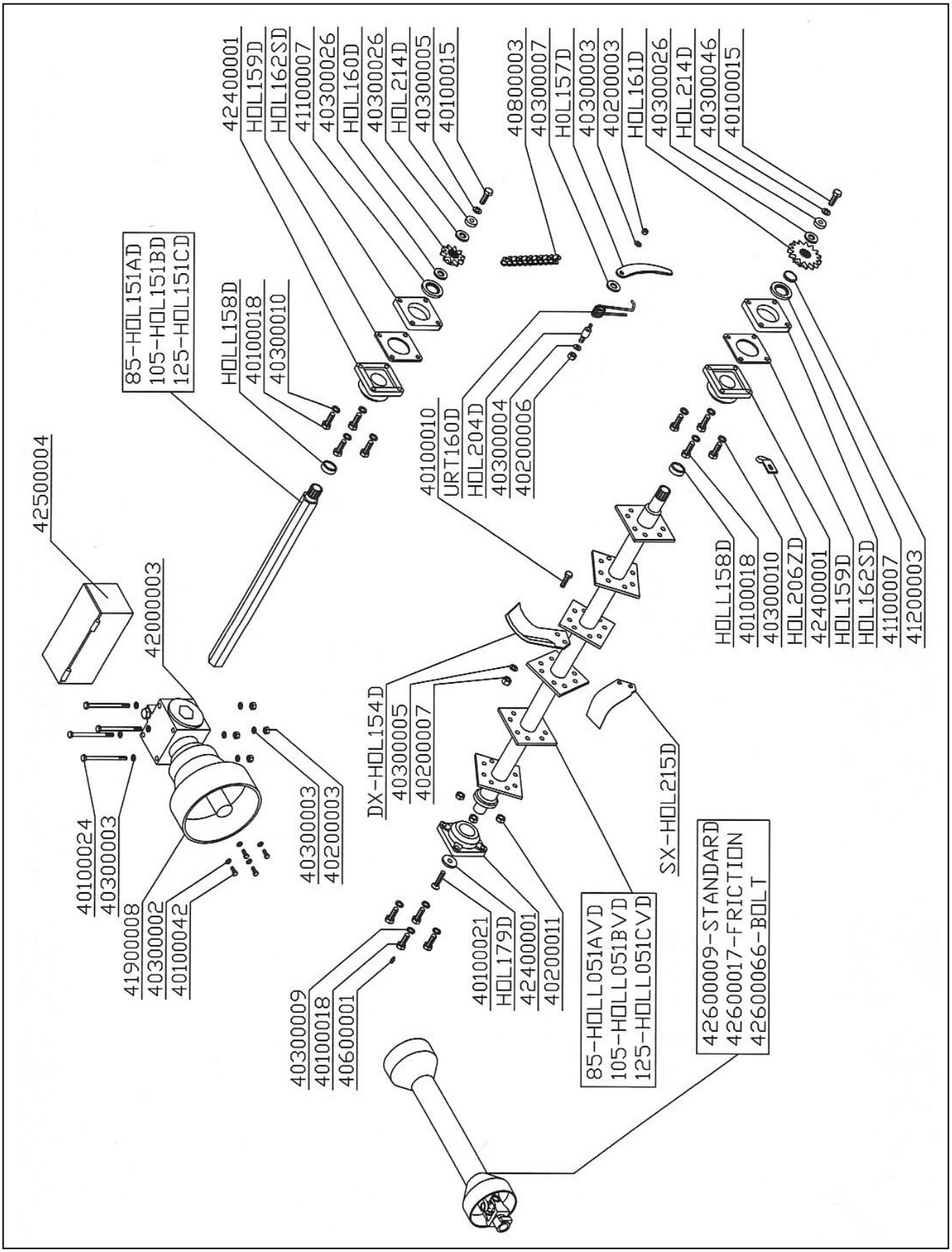

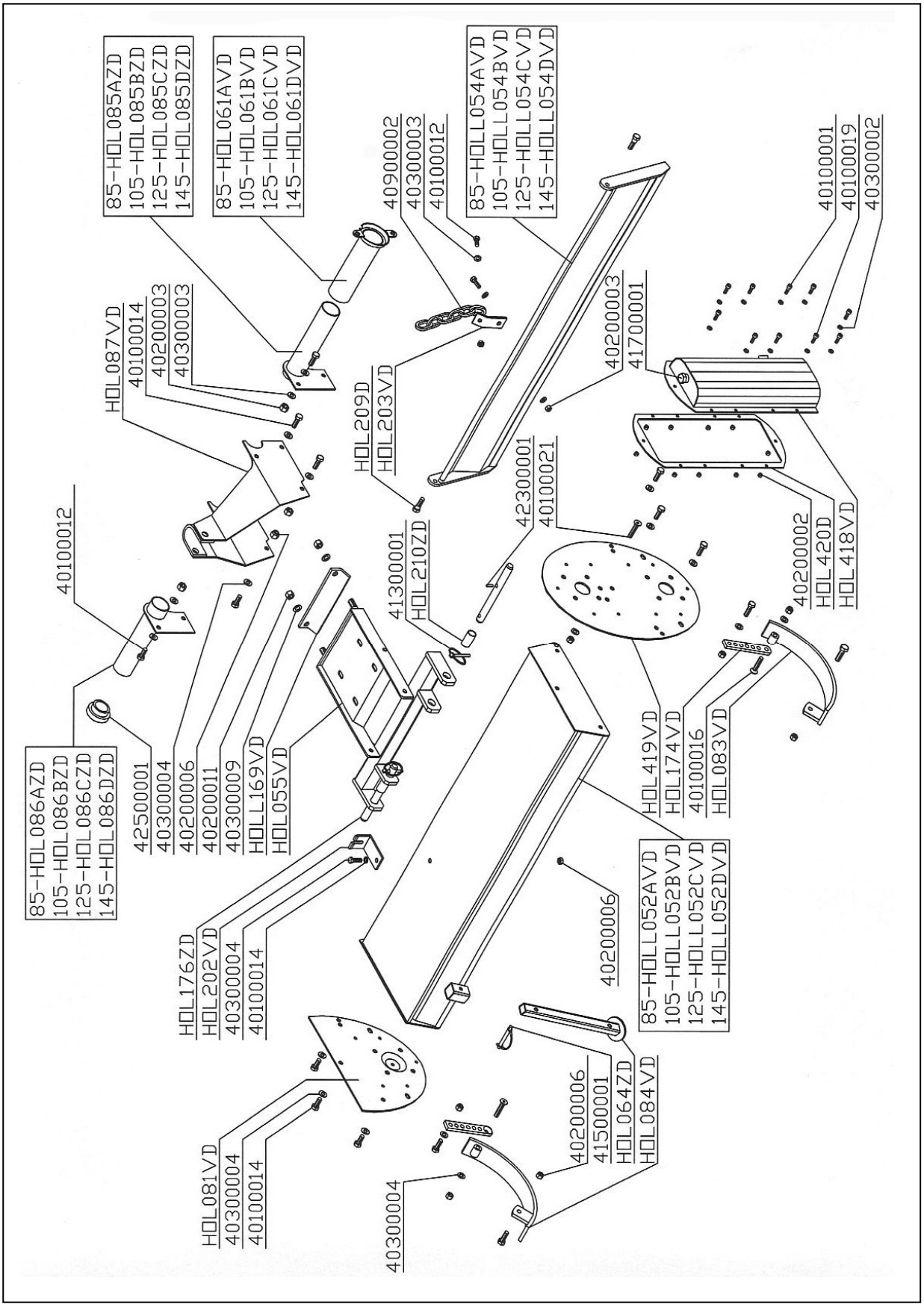
85-HOL085AZD
105-HOL085BZD
125-HOL085CZD
145-HOL085DZD
85-HOL061AVD
105-HOL061BVD
125-HOL061CVD
145-HOL061DVD
40900002
40300003
40100012
85-HOLL054AVD
105-HOLL054BVD
125-HOLL054CVD
145-HOLL054DVD
40100001
40100019
40300002
HOL087VD
40100014
40200003
40300003
HOL209D
HOL203VD
40200003
41700001
42300001
40100021
40100012
41300001
HOL210ZD
40200002
HOL420D
HOL418VD
85-HOL086AZD
105-HOL086BZD
125-HOL086CZD
145-HOL086DZD
42500001
40300004
40200006
40200011
40300009
HOLL169VD
HOL055VD
HOL419VD
HOL174VD
40100016
HOL083VD
HOL176ZD
HOL202VD
40300004
40100014
40200006
85-HOLL052AVD
105-HOLL052BVD
125-HOLL052CVD
145-HOLL052DVD
HOL081VD
40300004
40100014
40200006
41500001
HOL064ZD
HOL084VD
40300004

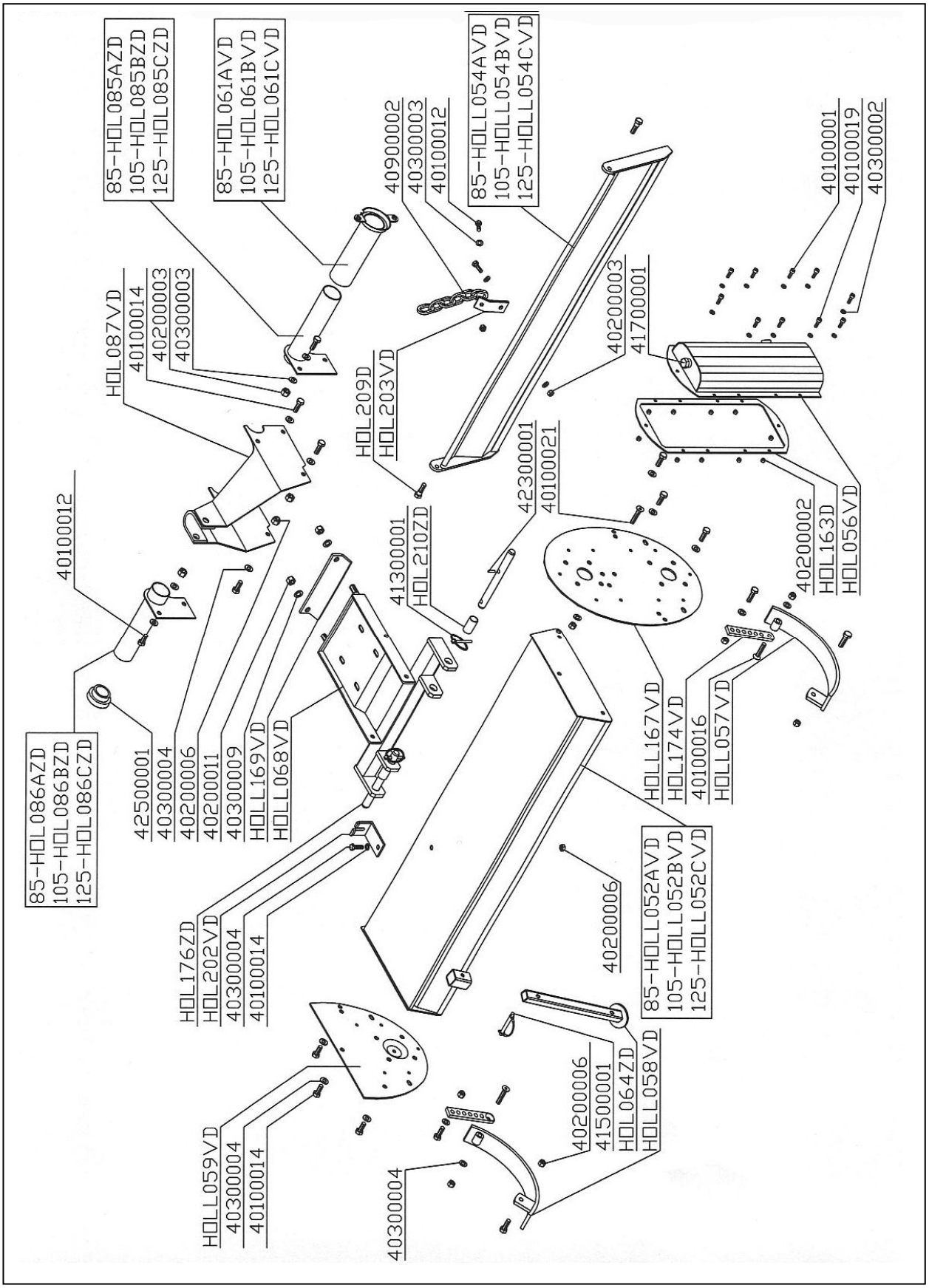
85-HOL085AZD
105-HOL085BZD
125-HOL085CZD
85-HOL061AVD
105-HOL061BVD
125-HOL061CVD
40900002
40300003
40100012
85-HOLL054AVD
105-HOLL054BVD
125-HOLL054CVD
40100001
40100019
40300002
HOL087VD
40100014
40200003
40300003
HOL209D
HOL203VD
40200003
41700001
42300001
40100021
41300001
HOL210ZD
40100012
40200002
HOL163D
HOL056VD
HOLL167VD
HOL174VD
40100016
HOLL057VD
85-HOL086AZD
105-HOL086BZD
125-HOL086CZD
42500001
40300004
40200006
40200011
40300009
HOLL169VD
HOLL068VD
HOL176ZD
HOL202VD
40300004
40100014
40200006
85-HOLL052AVD
105-HOLL052BVD
125-HOLL052CVD
HOLL059VD
40300004
40100014
40300004
40200006
41500001
HOL064ZD
HOLL058VD

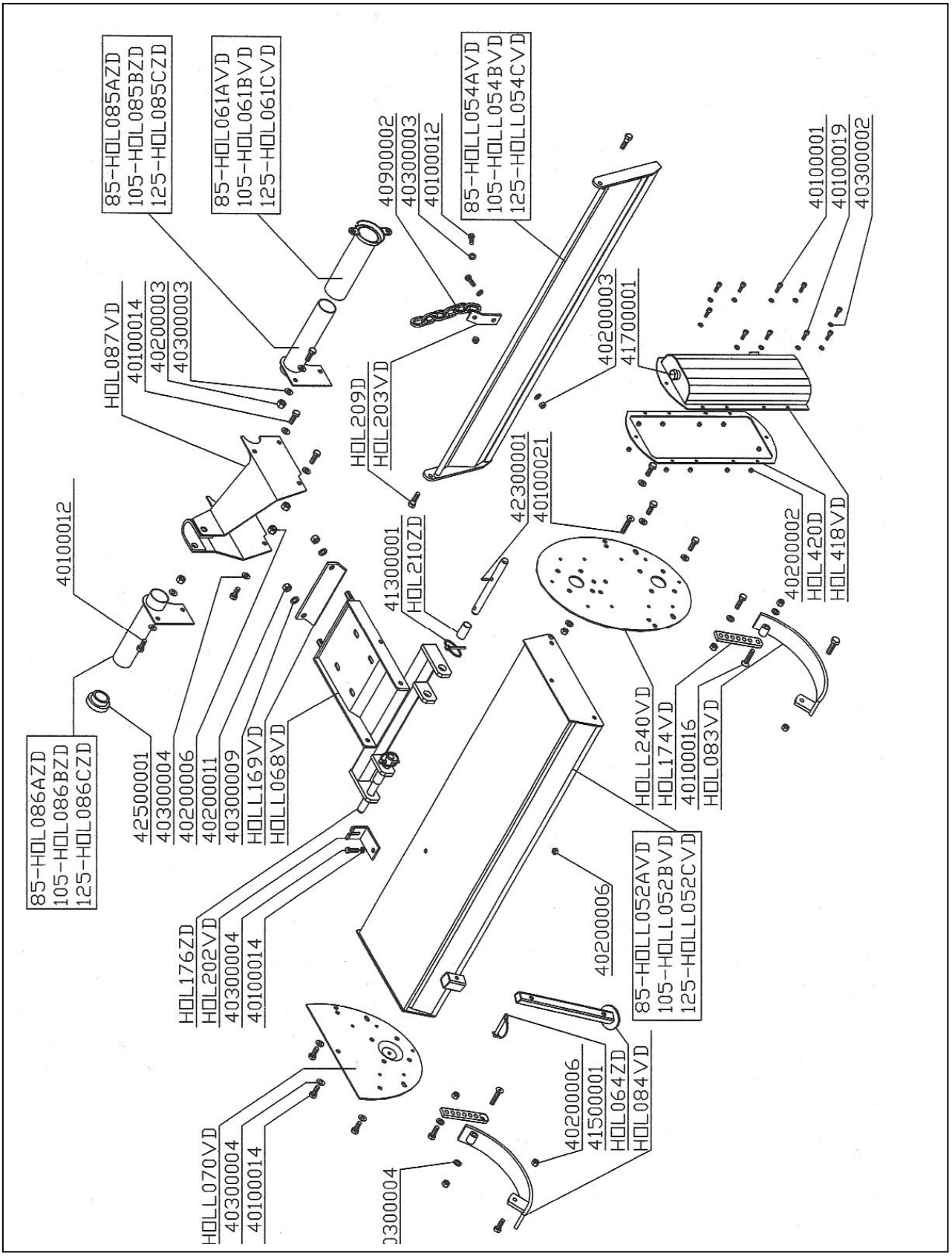
85-HOL085AZD
105-HOL085BZD
125-HOL085CZD
85-HOL061AVD
105-HOL061BVD
125-HOL061CVD
40900002
40300003
40100012
85-HOLL054AVD
105-HOLL054BVD
125-HOLL054CVD
40100001
40100019
40300002
HOL087VD
40100014
40200003
40300003
HOL209D
HOL203VD
40200003
41700001
42300001
40100021
41300001
HOL210ZD
40100012
40200002
HOL420D
HOL418VD
HOLL240VD
HOL174VD
40100016
HOL083VD
85-HOL086AZD
105-HOL086BZD
125-HOL086CZD
42500001
40300004
40200006
40200011
40300009
HOLL169VD
HOLL068VD
HOL176ZD
HOL202VD
40300004
40100014
40200006
85-HOLL052AVD
105-HOLL052BVD
125-HOLL052CVD
HOLL070VD
40300004
40100014
40200006
41500001
HOL064ZD
HOL084VD

TABLE

PREFACE **2**

DESCRIPTION **3**

CHAMP D'EMPLOI 3
PERFORMANCES 3
LIMITES DE PERFORMANCES 3
EQUIPEMENT STANDARD 3
VARIANTES & ACCESSOIRES 3

NOTES TECHNIQUES **4**

INFORMATIONS POUR LA SECURITE **5**

PRESCRIPTIONS GENERALES 5
RESTRICTIONS POUR LA SECURITE' 5

SIGNAUX DE SECURITE' SUR LA MACHINE **6**

INSTRUCTIONS POUR L'EMPLOI **7**

AVANT LE TRAVAIL 7
POUR COMMENCER LE TRAVAIL 8
A' LA FIN DU TRAVAIL 8

INSTRUCTIONS POUR L'ENTRETIEN **9**

FICHE "A" ENTRETIEN PROGRAMMEE 9
1. GRAISSAGE 10
2. NIVEAU HUILE – CHANGE HUILE DANS LE RENVOI ANGULAIRE 10
3. NIVEAU HUILE – CHANGE HUILE DANS LA BOITE DE TRANSMISSION 11
4. REMPLACEMENT DES HOUES 12
5. REMPLACEMENT CHAÎNE DE TRANSMISSION 12

MAUVAIS FONCTIONNEMENTS **13**

TRANSPORT **14**

DEPOT **14**

INFORMATIONS SUR LA DEMOLITION **14**

GARANTIE **14**

FICHE DE TRAVAIL ET D'ENTR **15**

TRANSMISSION HOLIDAY R 2005 ..... **17**

TRANSMISSION HOLIDAY L / L 2006 ..... **18**

TOLE HOLIDAY R 2005 ..... **19**

TOLE HOLIDAY L **20**

TOLE HOLIDAY L 2006 ..... **21**